studocu

480011083 Đề thi cuối ki mạch điện ĐH SPKT TP HCM pdf

utehy (Trường Đại học Sư phạm Kỹ thuật Hưng Yên)

Scan to open on Studocu

Studocu is not sponsored or endorsed by any college or university
Downloaded by Nguyen Hong Lich (24161298@student.hcmute.edu.vn)

TRƯỜNG ĐẠI HỌC SƯ PHẠM KỸ THUẬT
THÀNH PHỐ HỒ CHÍ MINH

KHOA ĐÀO TẠO CHẤT LƯỢNG CAO

NGÀNH: CÔNG NGHỆ KỸ THUẬT ĐIỆN - ĐIỆN TỬ

ĐỀ THI CUỐI KỲ HỌC KỲ 3 NĂM HỌC 2016
Môn: MẠCH ĐIỆN
Mã môn học: ELCI140144
Đề số/Mã đề: 1 Đề thi có 2 trang.
Thời gian: 90 phút.
Không được sử dụng tài liệu.

Câu 1: (2 điểm)

Cho mạch điện như hình vẽ biết e(t) = 10cost (V). Tính dòng điện qua các nhánh, công suất tác dụng, và công suất phản kháng của nguồn.

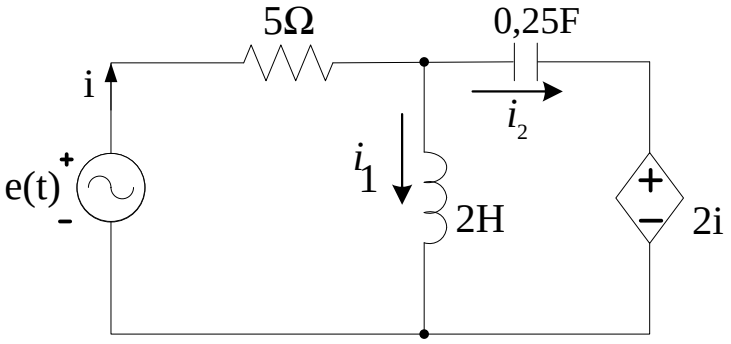

Câu 2: (2 điểm)

Cho mạch điện như hình vẽ. Tìm R để công suất P_R đạt giá trị cực đại và tính công suất cực đại đó.

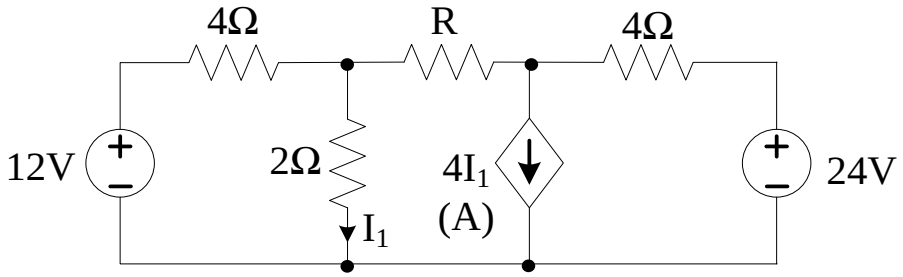

Câu 3: (2 điểm) Cho mạng hai cửa như hình vẽ

a. Tính các thông số Z.

b. Nếu mắc tải R = 3Ω vào 22' và mắc vào 11' nguồn U_1 = 60 (V). Nghiệm lại sự cân bằng công suất.

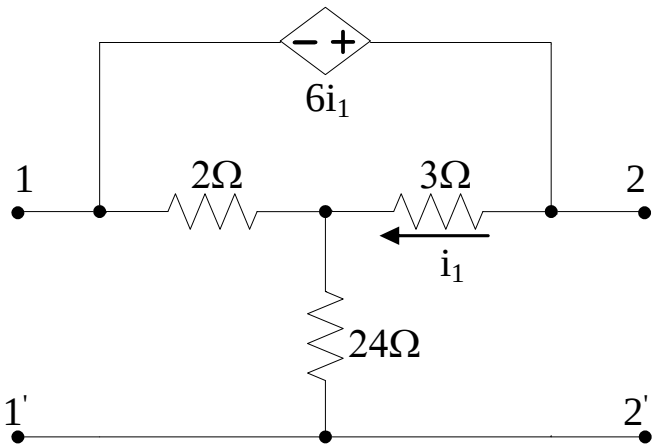

This document is available on studocu

Downloaded by Nguyen Hong Lich (24161298@student.hcmute.edu.vn)

Câu 4: (2 điểm) Cho mạch điện như hình vẽ. Tại t = 0 khóa K chuyển từ 1 sang 2, tìm u(t).

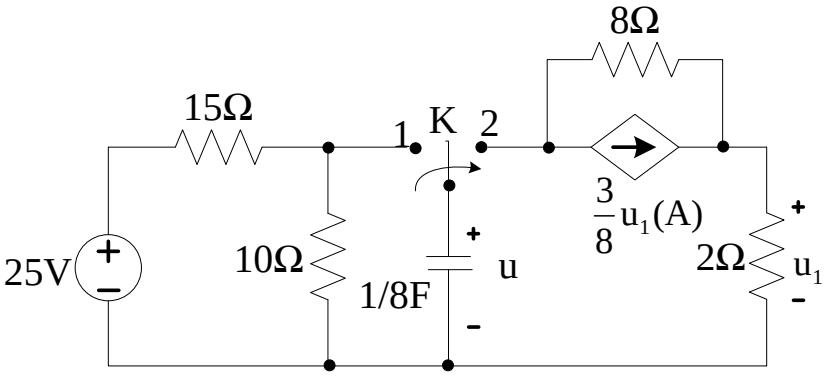

Câu 5: (2 điểm) Cho mạch điện như hình vẽ:

a) Tính hàm truyền W(p).

b) Vẽ đặc tuyến biên độ tần số logarit và đặc tuyến pha tần số logarit.

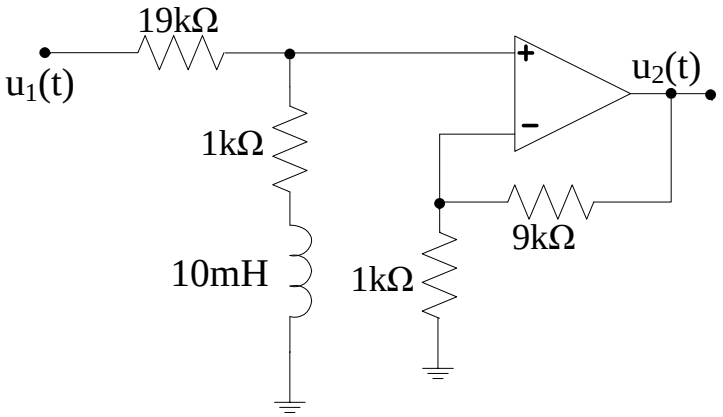

Ghi chú: Cán bộ coi thi không được giải thích đề thi.

Chuẩn đầu ra của học phần (về kiến thức)	**Nội dung kiểm tra**
[CĐR G1.1.G1.2]: Có khả năng tính toán dòng áp của mạch điện xoay chiều và công suất	Câu 1
[CĐR G1.1. G1.2]: Có khả năng tính toán dòng áp của mạch điện một chiều và công suất.	Câu 2
[CĐR G1.1. G1.2]: Có khả năng tìm thông số Z, tính toán dòng áp của mạng 2 cửa và công suất	Câu 3
[CĐR G2.1]: Có khả năng tính toán dòng áp bài toán quá trình quá độ.	Câu 4
[CĐR G2.2]: Có khả năng tính hàm truyền, và vẽ giản đồ Bode.	Câu 5

Ngày 2 tháng 8 năm 2016

Thông qua Trưởng ngành

Downloaded by Nguyen Hong Lich (24161298@student.hcmute.edu.vn)